ТИСО

тележки и складское оборудование

Замки-защелки

Выпуск 1

pk-tiso.ru

О компании

ТИСО
тележки и складское оборудование

Динамично развиваясь, компания «ТИСО» зарекомендовала себя как производитель качественных замков-защелок, промышленных колес и роликов, конвейерных роликов, технологических тележек, модульных систем и изделий из полиуретана. Нами оборудован производственный комплекс площадью 4200 м^2. Комплекс располагает обширными цехами, складами, офисными и служебными помещениями.

Колеса и ролики

Колеса и шины для погрузчиков

Конвейерные ролики

Изделия из полиуретана и восстановление колес

Транспортные тележки

Электротележки, тягачи

Модульные системы

Малые краны с приводом

СЕРТИФИКАТ СООТВЕТСТВИЯ

Большой опыт в области **разработки, конструирования** и **производства** технологического оборудования:

- *20-летний опыт работы на российском рынке*
- *Собственный производственный комплекс, сертифицированный по международному стандарту ISO 9001:2015*
- *Квалифицированный персонал (конструкторы, инженеры, профильные специалисты, отдел продаж)*
- *Тесное взаимодействие с заказчиком на всех этапах работ*
- *Широкий ассортимент комплектующих*
- *Разработка, тестирование и внедрение в серийное производство*

Замки-защелки

Применение защелок и фиксаторов предоставляет возможность разностороннего использования многих изделий. Защелки и фиксаторы предназначены для крепления быстросъемных конструкций (корзин, бортов, сеток) и фиксации различных элементов (ремней, рычагов, пружин).

Варианты исполнения: нержавеющая сталь (нерж), оцинкованная сталь (цинк), возможна окраска по запросу.

Содержание

Малогабаритные защелки ..... стр. 3

Малогабаритные запираемые защелки ..... стр. 5

Защелки закрытого типа ..... стр. 7

Защелки облегченной серии ..... стр. 9

Защелки легкой серии ..... стр. 11

Защелки средней серии ..... стр. 13

Защелки тяжелой серии ..... стр. 15

Защелки сверхмощной серии ..... стр. 17

Зажимы ..... стр. 20

Ручки-защелки ..... стр. 21

Ручки для ящика ..... стр. 22

Петли ..... стр. 23

Другие направления компании ..... стр. 25

Защелка 101 S-T

Защелка малогабаритная чемоданного типа.

Применение:
крышка коробки устройства, футляр, набор инструментов, чемодан и т.п.

Поставляется в комплекте с фиксатором **F01**.

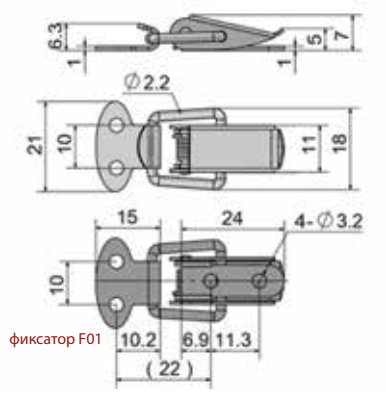

Защелка 102 S-T

Защелка малогабаритная чемоданного типа.

Применение:
крышка коробки устройства, футляр, набор инструментов, кейс, чемодан и т.п.

Поставляется в комплекте с фиксатором **F03**.

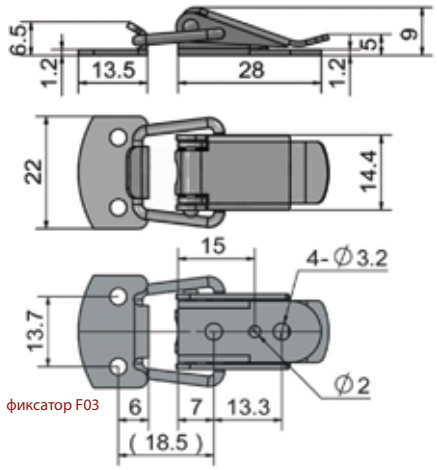

Защелка 103 C-T

Защелка малогабаритная чемоданного типа.

Применение:
крышка коробки устройства, футляр, набор инструментов, кейс, чемодан и т.п.

Поставляется в комплекте с фиксатором **F02.**

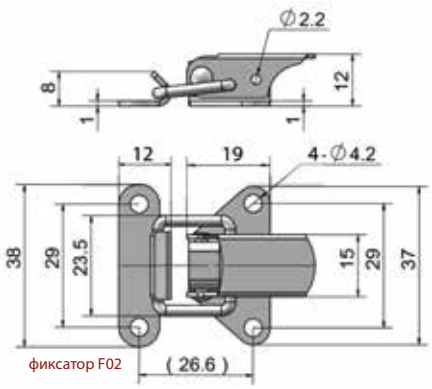

Технические характеристики

Модель	Длина, мм	Материал	Вес,г	Фиксирующая нагрузка, Н	Предельная нагрузка, Н	Фиксаторы
101 S-T	34.6	цинк/нерж	8/7.5	60	350	F01
102 S-T	42	цинк/нерж	11/10	33	550	F03
103 C-T	54	цинк/нерж	17.5/17	50	950	F02

Защелка 104 С-Т

Защелка малогабаритная
чемоданного типа.

Применение:
крышка коробки устройства,
футляр, набор инструментов,
кейс, чемодан и т.п.

Поставляется в комплекте с фиксатором **F02**.

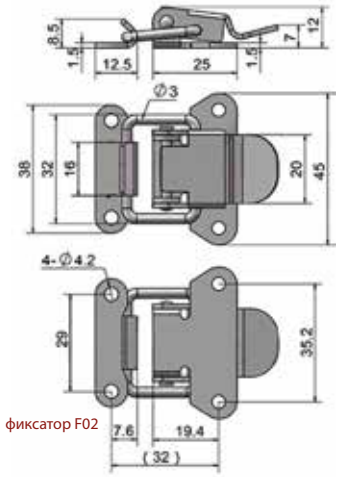

Защелка 104/90 С-Т

Защелка малогабаритная
чемоданного типа.

Применение:
крышка коробки устройства,
футляр, набор инструментов,
ланч-бокс, кейс, чемодан,
электрощиток и т.п.

Поставляется в комплекте с фиксатором **F02**.

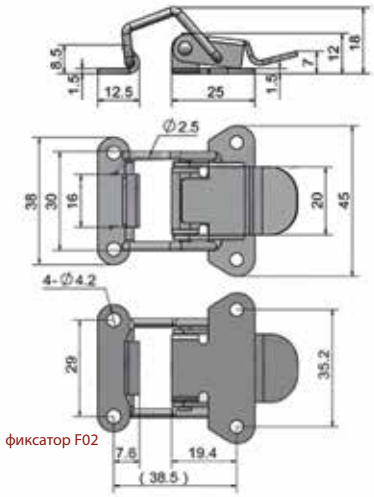

Защелка 105 С-Т

Защелка малогабаритная
чемоданного типа.

Применение:
крышка коробки устройства,
футляр, набор инструментов,
кейс, чемодан, электрощиток и т.п.

Используется вместе с фиксатором **F02, F04, F05**.

Поставляется без фиксатора. Необходимый фиксатор заказывается отдельно.

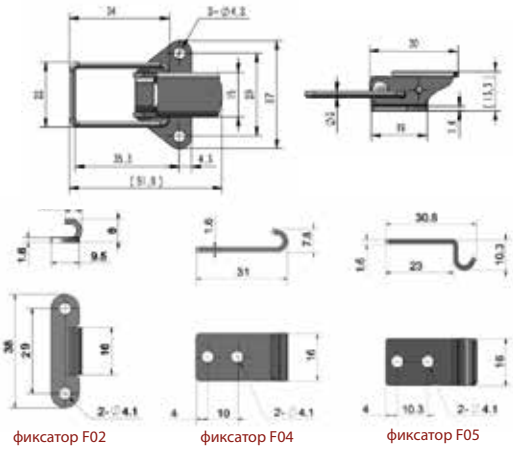

Технические характеристики

Модель	Длина, мм	Материал	Вес,г	Фиксирующая нагрузка, Н	Предельная нагрузка, Н	Фиксаторы
104 С-Т	48	цинк/нерж	30/28	67	600	F02
104/90 С-Т	52	цинк/нерж	32/30	33	350	F02
105 С-Т	51.8	цинк/нерж	19.9/18.7	267	950	F02, F04, F05

Защелка 106 L-T

Защелка малогабаритная чемоданного типа с петлей под замок.

Применение:
чемодан, кейс, шкатулка, медицинский ящик, набор инструментов и т.п.

Поставляется в комплекте с фиксатором **F06**.

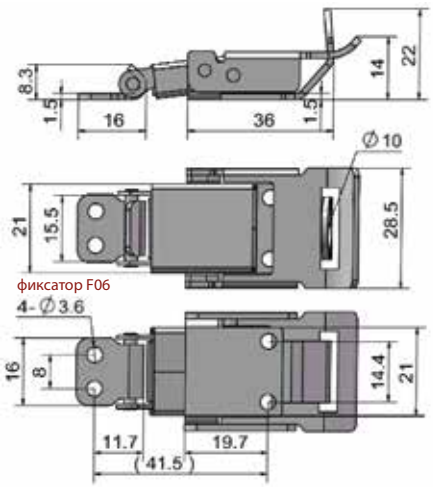

Защелка 107 L-T

Защелка малогабаритная с петлей под замок.

Применение:
крышка ящика малого размера, электрическое оборудование, пожарный шкаф, бортовой ящик транспортного средства и т.п.

Поставляется в комплекте с фиксатором **F07**.

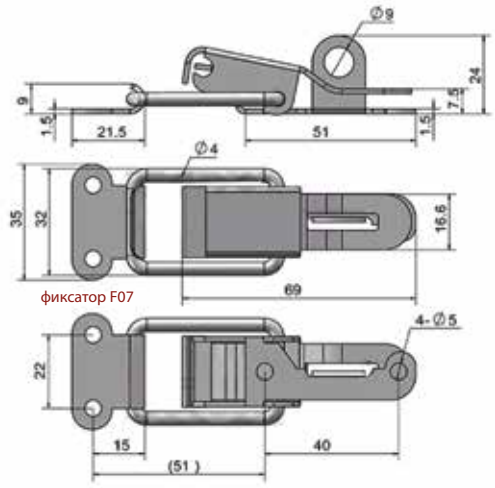

Защелка 108 L-T

Защелка малогабаритная с петлей под замок.

Применение:
крышка ящика малого размера, набор инструментов, кейс, механическое оборудование и т.п.

Поставляется в комплекте с фиксатором **F08**.

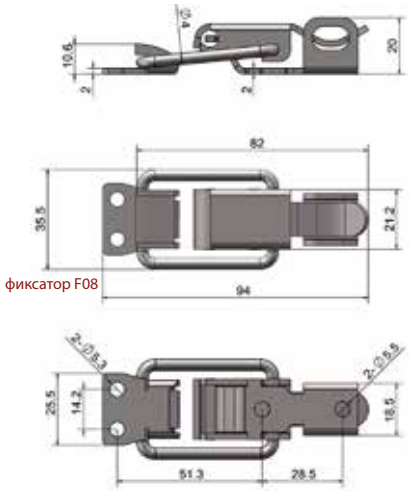

Технические характеристики

Модель	Длина, мм	Материал	Вес,г	Фиксирующая нагрузка, Н	Предельная нагрузка, Н	Фиксаторы
106 L-T	68	цинк/нерж	45/42.5	90	900	F06
107 L-T	85	цинк*/нерж	57/53	200	900	F07
108 L-T	82	цинк/нерж	82/77	300	1800	F08

*возможна поставка защелки окрашенной электрофоретической краской в черный цвет.

Защелка 109 КХ-Т

Защелка малогабаритная закрытого типа с замком и ключом.

Применение:
кейс для музыкальных инструментов, футляр, инструментальный ящик, чемодан и т.п.

Поставляется в комплекте с ключом и фиксатором **F09**.

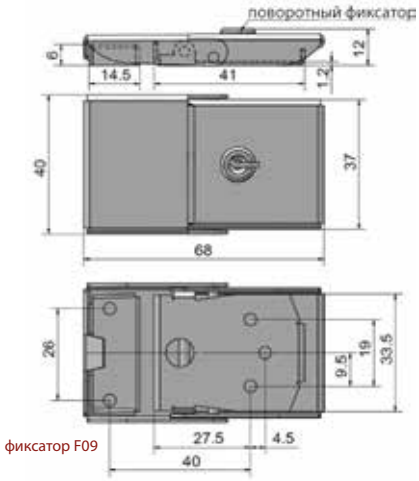

Защелка 110 К-Т

Защелка малогабаритная с замком и ключом.

Применение:
крышка электрощитка, кейс, инструментальный ящик, шкаф с электрооборудованием и т.п.

Поставляется в комплекте с ключом и фиксатором **F21**.

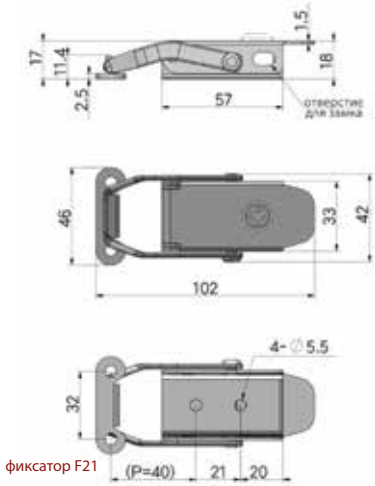

Защелка 111-1 КХ-Т, 111-2 КХ-Т

Защелка малогабаритная закрытого типа с замком и ключом.

Применение:
кейс для музыкальных инструментов, коммуникационное оборудование, рекламный бокс, электрический шкаф и т.п.

Поставляется в комплекте с ключом и фиксатором **F11**.

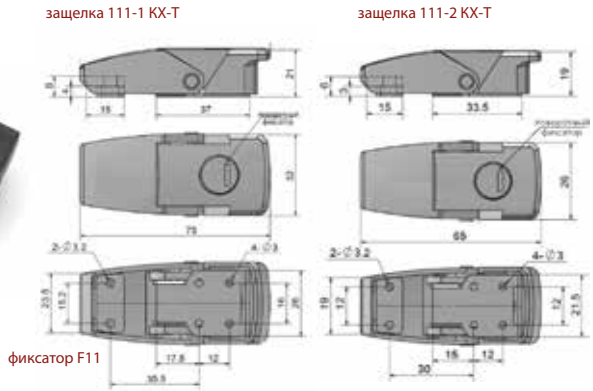

Технические характеристики

Модель	Длина, мм	Материал	Вес,г	Фиксирующая нагрузка, Н	Предельная нагрузка, Н	Фиксаторы
109 КХ-Т	68	цинк/нерж	44.8/42	180	900	F09
110 К-Т	102	цинк/нерж	110/128	210	1000	F21
111-1 КХ-Т	75	окр.мет.*/нерж	116/108.75	200	900	F11
111-2 КХ-Т	65	цинк/нерж	75.5/70.8	200	900	F11

*металл окрашен порошковой краской в черный цвет.

Защелка 905 XB-T, 905 LXB-T, 906 XB-T

Защелка регулируемая
закрытого типа.

Применение:
медицинское, судовое, транспортное и пищевое оборудование, инструментальный ящик, ЗИП и т. п.

Поставляется в комплекте с фиксатором **F16**.

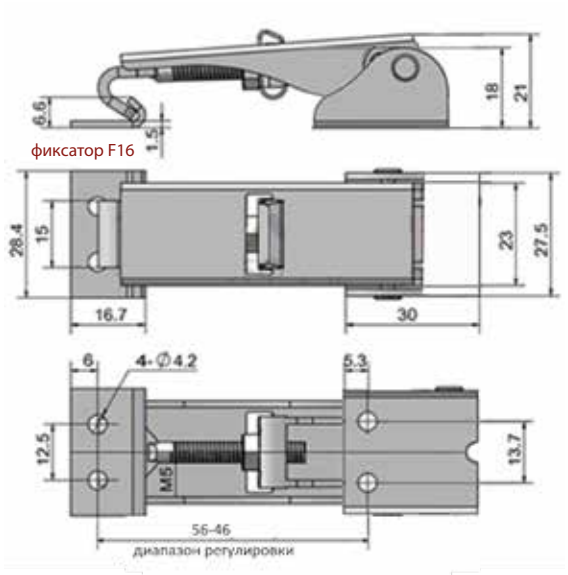

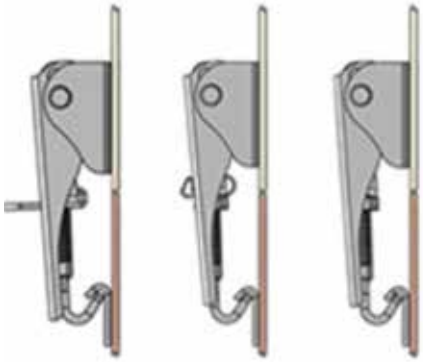

Защелка 907 XB-T

Защелка регулируемая
закрытого типа.

Применение:
медицинское, судовое, транспортное и пищевое оборудование, инструментальный ящик, ЗИП и т. п.

Поставляется в комплекте с фиксатором **F17**.

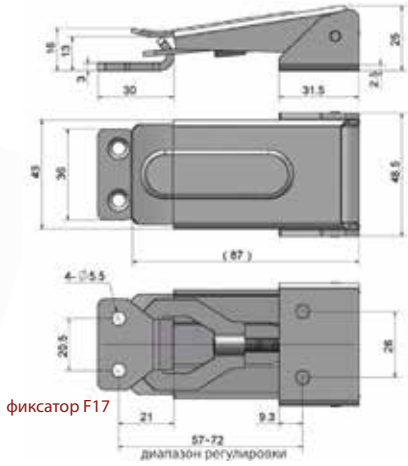

Технические характеристики

Модель	Длина, мм	Материал	Вес,г	Фиксирующая нагрузка, Н	Предельная нагрузка, Н	Фиксаторы
905 XB-T	70	цинк/нерж	74/72.5	50	900	F16
905 LXB-T	70	цинк/нерж	76.5/82	50	900	F16
906 XB-T	70	цинк/нерж	75/75.5	50	900	F16
907 XB-T	87	цинк/нерж	176.5/165.5	150	1100	F17

Защелка 909 XB-T, 911 XB-T, 915 XB-T

Защелка регулируемая закрытого типа.

Применение:
экспериментальная и испытательная аппаратура, пищевое и медицинское оборудование и т. п.

Поставляется в комплекте с фиксатором.

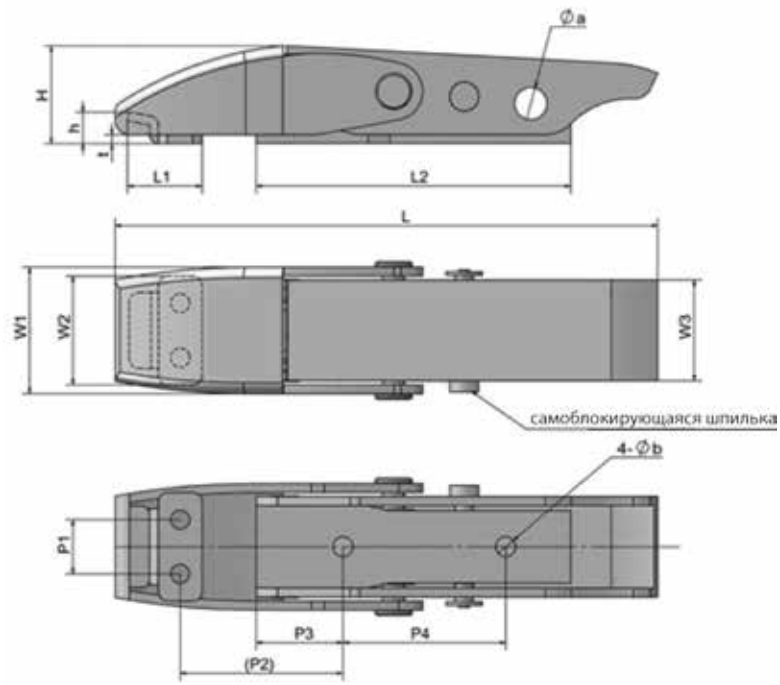

Модель	L1	L2	L3	W1	W2	W3	h	H	t	P1	(P2)	P3	P4	⌀a	⌀b
909 XB-T	100	13	58	23	20	19	5	18.5	1.5	9	30	16	30	6.5	4
911 XB-T	125	17	73	28	25	22	8	23.5	2	12	35	17.5	40	8	4
915 XB-T	150	20	86	35	30	28	9	27	2.5	15	45	23.5	45	9	5

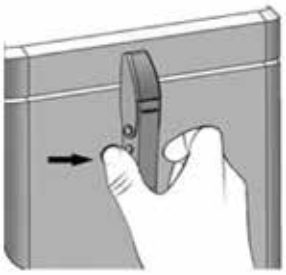

Технические характеристики

Модель	Длина, мм	Материал	Вес,г	Фиксирующая нагрузка, Н	Предельная нагрузка, Н	Фиксаторы
909 XB-T	100	цинк/нерж	102.4/96	100	750	F18
911 XB-T	125	цинк/нерж	194/182	200	900	F19
915 XB-T	150	цинк/нерж	335/314	250	1500	F23

Защелка 201 S-T, 203 S-T, 205 S-T

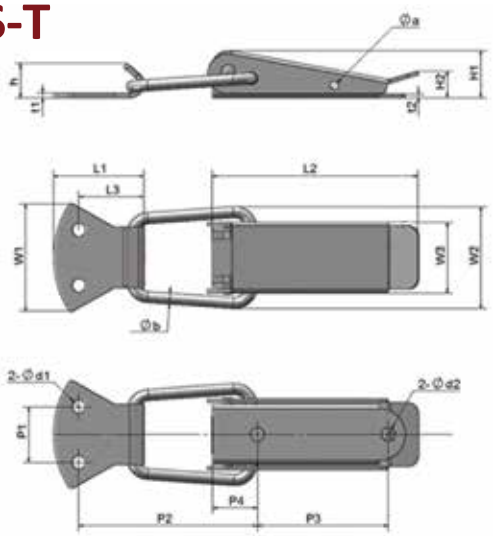

Защелка для ящиков облегченная.

Применение:
крышка ящика малого и среднего размера, механическое и электрическое оборудование, специализированные шкафы и т.п.

Поставляется в комплекте с фиксатором.

Модель	L1	L2	L3	W1	W2	W3	h	H1	H2	t1	t2	P1	P2	P3	P4	⌀a	⌀b	⌀d1	⌀d2
201 S-T	32	75	23	39.5	41	27	12.4	18.5	9	2	1.5	20	64	47	16	3.2	4	4.8	5
203 S-T	27	63.5	21	39	36	25	10	17	9	1.5	1.5	17	54	41	13	2.5	3.5	4.2	5.2
205 S-T	18	53.5	11	28	30	21	7.2	13.5	7.5	1.5	1.5	12	36	34	11.5	2	3	4.2	4.2

Защелка 202 SL-T, 204 SL-T, 206 SL-T

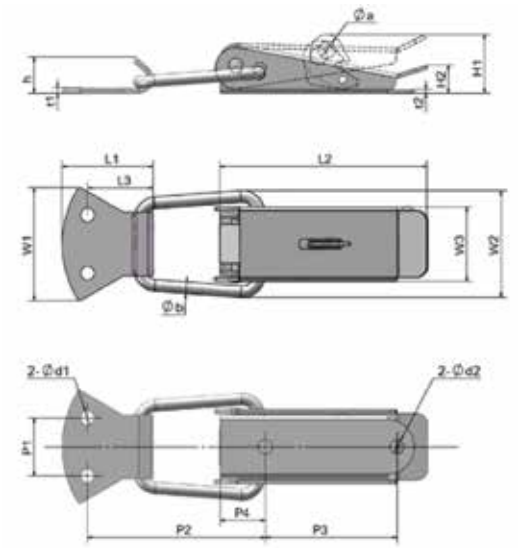

Защелка для ящиков облегченная с петлей под замок.

Применение:
крышка ящика малого и среднего размера, механическое и электрическое оборудование, специализированные шкафы и т.п.

Поставляется в комплекте с фиксатором.

Модель	L1	L2	L3	W1	W2	W3	h	H1	H2	t1	t2	P1	P2	P3	P4	⌀a	⌀b	⌀d1	⌀d2
202 SL-T	32	75	23	39.5	41	27	12.4	18.5	9	2	1.5	20	64	47	16	6	4	4.8	5
204 SL-T	27	63.5	21	39	36	25	10	17	9	1.5	1.5	17	54	41	13	5	3.5	4.2	5.2
206 SL-T	18	53.5	11	28	30	21	7.2	13.5	7.5	1.5	1.5	12	36	34	11.5	4	3	4.2	4.2

Технические характеристики

Модель	Длина, мм	Материал	Вес,г	Фиксирующая нагрузка, Н	Предельная нагрузка, Н	Фиксаторы
201 S-T	105	цинк/нерж	96/93	100	1500	F14
203 S-T	90	цинк/нерж	67.7/63.5	80	1000	F13
205 S-T	75	цинк/нерж	37.3/35	60	900	F12
202 SL-T	105	цинк/нерж	99.2/93	100	1500	F14
204 SL-T	90	цинк/нерж	68/64	80	1000	F13
206 SL-T	75	цинк/нерж	38.4/36	60	900	F12

Защелки 212/90 BS-T, 213/90 BS-T

Защелка для баков облегченная
с защитой от самоотщелкивания
без фиксатора.

Применение:
крышка бака, крышка коробки устройства,
прижимная крышка и т.п.

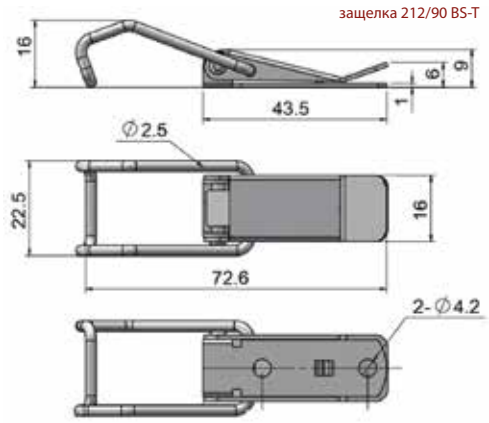

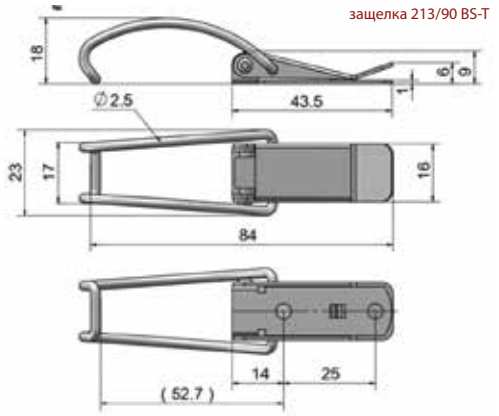

Защелка 221/45 BS-T

Защелка транспортная облегченная
с защитой от самоотщелкивания.

Уникальная самоблокирующаяся
конструкция предотвращает открытие
защелки во время использования.

Применение:
капот автомобиля, военная техника,
транспортные средства и т.п.

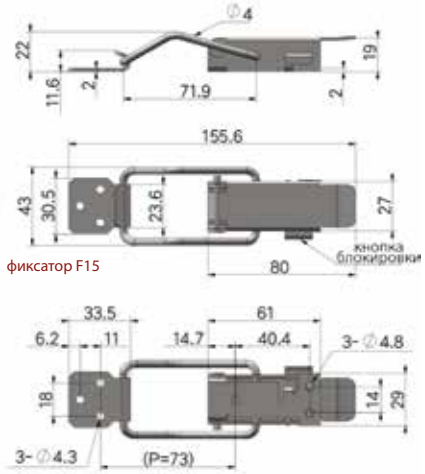

Поставляется в комплекте с фиксатором **F15**.

Технические характеристики

Модель	Длина, мм	Материал	Вес,г	Фиксирующая нагрузка, Н	Предельная нагрузка, Н	Фиксаторы
212/90 BS-T	72.6	цинк/нерж	15/14	150	700	без фиксатора
213/90 BS-T	84	цинк/нерж	17/15.9	120	600	без фиксатора
221/45 BS-T	126	цинк/нерж	110.7/103.8	300	2000	F15

Защелка 701 S-T

Защелка для ящиков.

Применение:
упаковочный ящик, механическое оборудование, инструментальный ящик, ЗИП комплект, шкаф для инвентаря и т.п.

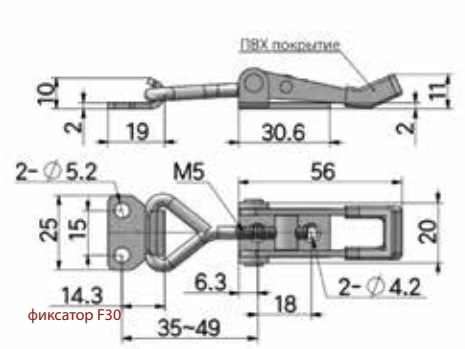

Используется вместе с фиксатором **F30**.

- Поставляется без фиксатора. Необходимый фиксатор заказывается отдельно.

Защелка 701 LC-T

Защелка для ящиков с петлей под замок.

Применение:
упаковочный ящик, механическое оборудование, инструментальный ящик, ЗИП комплект, шкаф для инвентаря и т.п.

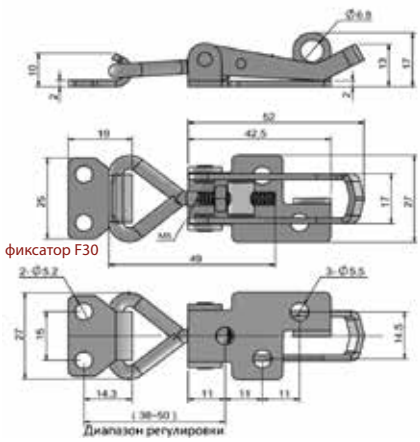

Используется вместе с фиксатором **F30**.

- Поставляется без фиксатора. Необходимый фиксатор заказывается отдельно.

Защелка 701 SL-T

Защелка для ящиков с защитой безопасности и петлей под замок.

Применение:
упаковочный ящик, механическое оборудование, инструментальный ящик, ЗИП комплект, шкаф для инвентаря и т.п.

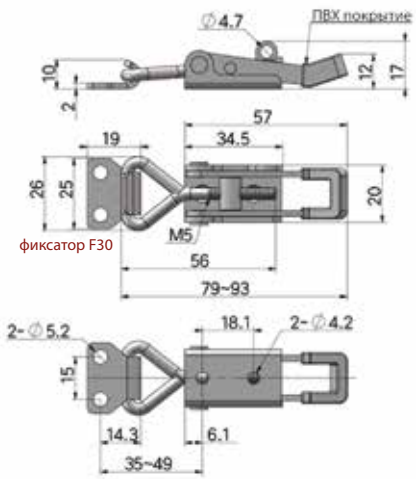

Используется вместе с фиксатором **F30**.

- Поставляется без фиксатора. Необходимый фиксатор заказывается отдельно.

Технические характеристики

Модель	Длина, мм	Материал	Вес,г	Фиксирующая нагрузка, Н	Предельная нагрузка, Н	Фиксаторы
701 S-T	77-93	цинк/нерж	45/42.2	100	1000	F30
701 LC-T	77-85	цинк/нерж	50/47	100	1100	F30
701 SL-T	77-93	цинк/нерж	52/52.5	100	1000	F30

Защелка 711 SL-T

Защелка для ящиков с пружиной безопасности.

Применение:
упаковочный ящик, ЗИП комплект, механическое оборудование, шкаф для инвентаря, инструментальный ящик и т. п.

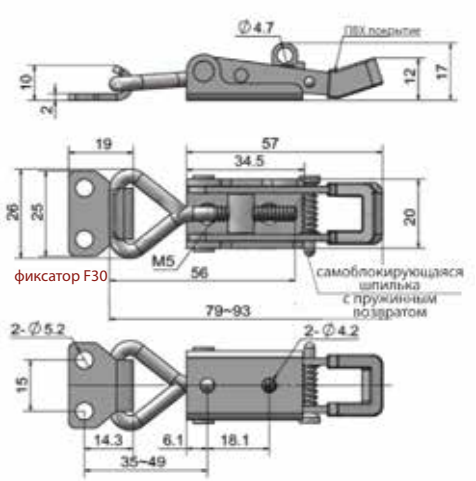

Поставляется в комплекте с фиксатором **F30**.

Защелка 701/90 BSL-T

Защелка для баков с защитой от непроизвольного отщелкивания с самоблокирующейся шпилькой.

Применение:
крышка бака, крышка коробки устройства, прижимная крышка и т.п.

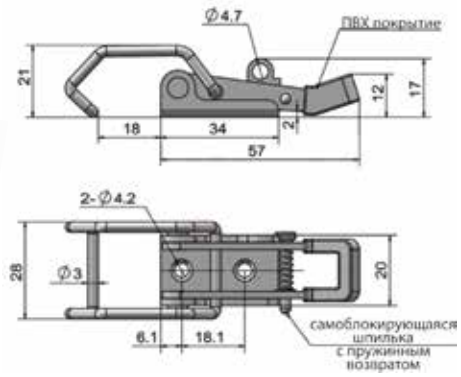

Защелка 701/90 BPSL-T

Гибкая защелка с защитой от непроизвольного отщелкивания с самоблокирующейся шпилькой.

Применение:
крышка бака, крышка коробки устройства, прижимная крышка, механическое оборудование, транспортные средства и т.п.

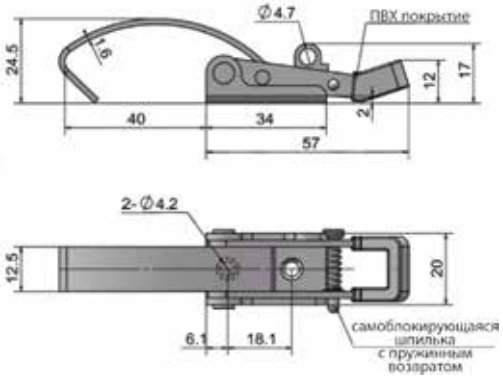

Технические характеристики

Модель	Длина, мм	Материал	Вес,г	Фиксирующая нагрузка, Н	Предельная нагрузка, Н	Фиксаторы
711 SL-T	79-93	цинк/нерж	53.5/53	100	1000	F30
701/90 BSL-T	80	цинк/нерж	40/37.5	30	800	без фиксатора
701/90 BPSL-T	100	цинк/нерж	46.5/43.6	40	900	без фиксатора

Защелка 702 S-T

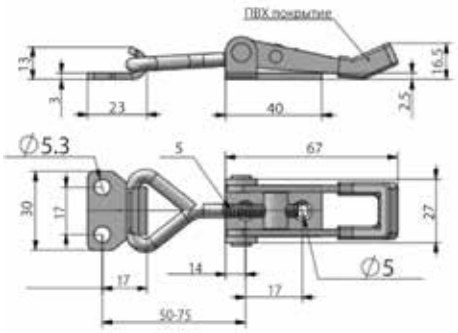

Защелка для ящиков среднего размера.

Применение:
упаковочный ящик, механическое оборудование, инструментальный ящик, ЗИП комплект, шкаф для инвентаря и т.п.

Используется вместе с фиксатором **F31, F10, F49, F50**.

- Поставляется без фиксатора. Необходимый фиксатор заказывается отдельно.

Защелка 702 LC-T

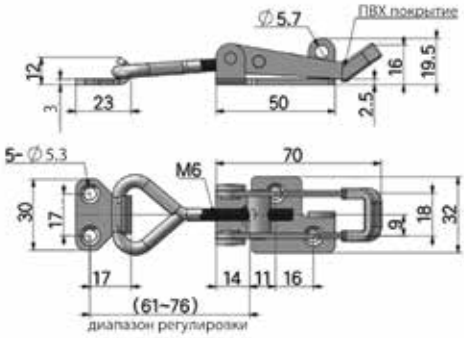

Защелка для ящиков среднего размера с петлей под замок.

Применение:
упаковочный ящик, механическое оборудование, инструментальный ящик, ЗИП комплект, шкаф для инвентаря и т.п.

Используется вместе с фиксатором **F31, F10, F49, F50**.

- Поставляется без фиксатора. Необходимый фиксатор заказывается отдельно.

Защелка 712 LC-T

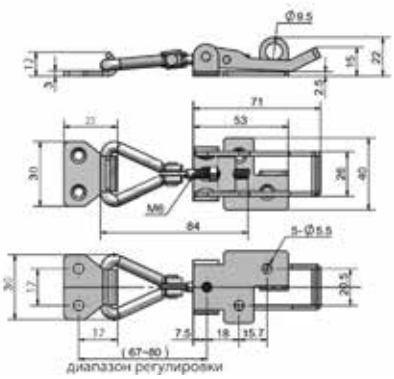

Защелка для ящиков усиленная с петлей под замок.

Применение:
упаковочный ящик, механическое оборудование, инструментальный ящик, ЗИП комплект, шкаф для инвентаря и т.п.

Используется вместе с фиксатором **F31, F10, F49, F50**.

- Поставляется без фиксатора. Необходимый фиксатор заказывается отдельно.

Технические характеристики

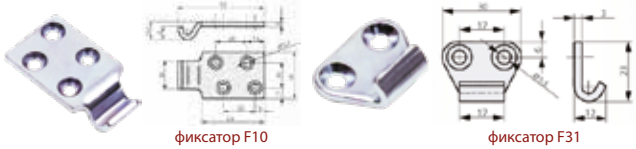

фиксатор F10 фиксатор F31

Модель	Длина, мм	Материал	Вес,г	Фиксирующая нагрузка, Н	Предельная нагрузка, Н	Фиксаторы
702 S-T	92-120	цинк/нерж	79/74	180	3000	F31, F10, F49, F50
702 LC-T	104-120	цинк/нерж	92/89	180	3000	F31, F10, F49, F50
712 LC-T	108-120	цинк/нерж	126/124	200	4500	F31, F10, F49, F50

Защелка 722 S-T

Защелка для ящиков усиленная.

Применение:
упаковочный ящик, механическое оборудование, инструментальный ящик, ЗИП комплект, шкаф для инвентаря и т.п.

Используется вместе с фиксатором **F31, F10, F49, F50**.

- Поставляется без фиксатора. Необходимый фиксатор заказывается отдельно.

Защелка 702 HS-T

Защелка с крюком.

Применение:
упаковочный ящик, механическое оборудование, инструментальный ящик, шкаф для инвентаря и т.п.

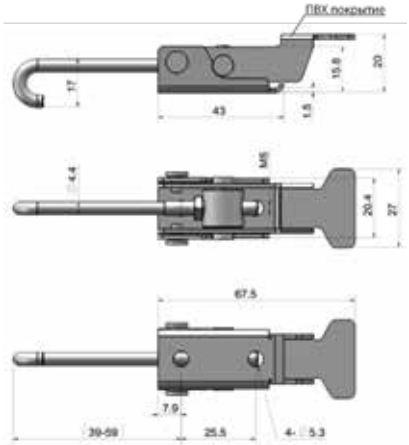

Защелка 702 WS-T

Защелка с фиксирующим винтом.

Применение:
упаковочный ящик, механическое оборудование, инструментальный ящик, шкаф для инвентаря и т.п.

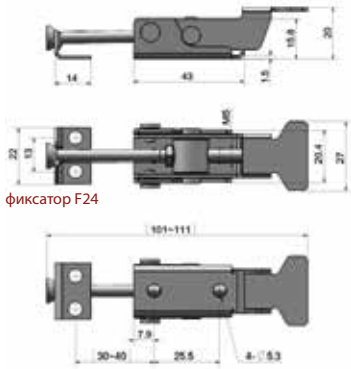

Поставляется в комплекте с фиксатором **F24**.

Технические характеристики

Модель	Длина, мм	Материал	Вес,г	Фиксирующая нагрузка, Н	Предельная нагрузка, Н	Фиксаторы
722 S-T	94-110	цинк/нерж	107/100	100	3500	F31, F10, F49, F50
702 HS-T	99-119	цинк/нерж	64.76/60.71	180	1000	без фиксатора
702 WS-T	101-111	цинк/нерж	74.6/70	180	1000	F24

Защелка 703 LC-T

Защелка для ящиков усиленная с петлей под замок.

Применение:
упаковочный ящик, механическое оборудование, инструментальный ящик, ЗИП комплект, шкаф для инвентаря и т.п.

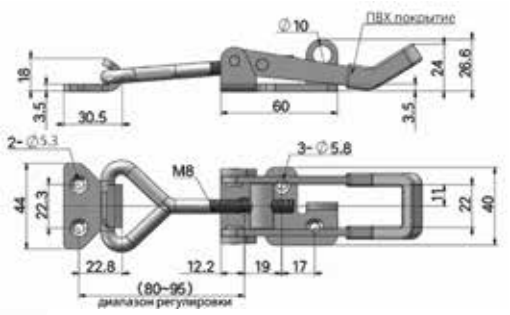

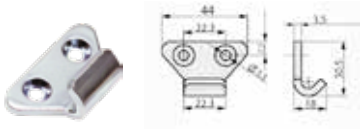

фиксатор F41

Используется вместе с фиксатором **F41, F20, F22**.

- Поставляется без фиксатора. Необходимый фиксатор заказывается отдельно.

Защелка 704 LC-T

Защелка для ящиков усиленная с петлей под замок и пружиной безопасности.

Применение:
упаковочный ящик, механическое оборудование, инструментальный ящик, ЗИП комплект, шкаф для инвентаря и т.п.

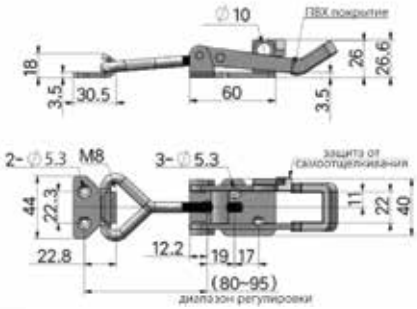

Используется вместе с фиксатором **F41, F20, F22**.

- Поставляется без фиксатора. Необходимый фиксатор заказывается отдельно.

Защелка 703 C-T

Защелка для ящиков.

Применение:
упаковочный ящик, механическое оборудование, инструментальный ящик, ЗИП комплект, шкаф для инвентаря и т.п.

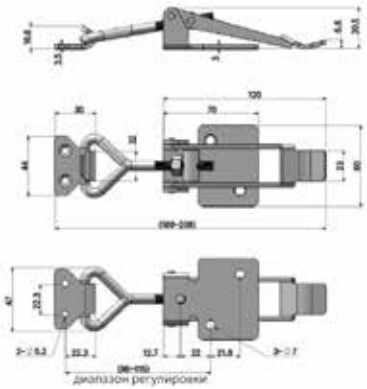

Используется вместе с фиксатором **F41, F20, F22**.

- Поставляется без фиксатора. Необходимый фиксатор заказывается отдельно.

фиксатор F20

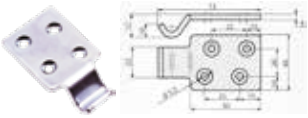

фиксатор F22

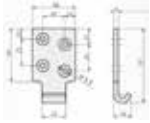

Технические характеристики

Модель	Длина, мм	Материал	Вес,г	Фиксирующая нагрузка, Н	Предельная нагрузка, Н	Фиксаторы
703 LC-T	153-175	цинк/нерж	221/230	300	5000	F41, F20, F22
704 LC-T	143-175	цинк/нерж	309/290	300	5000	F41, F20, F22
703 C-T	172-191	цинк/нерж	292/274	150	4000	F41, F20, F22

Защелка 703 HS-T

Защелка с крюком усиленная.

Применение:
упаковочный ящик, механическое оборудование, инженерные машины, шкаф для инвентаря и т.п.

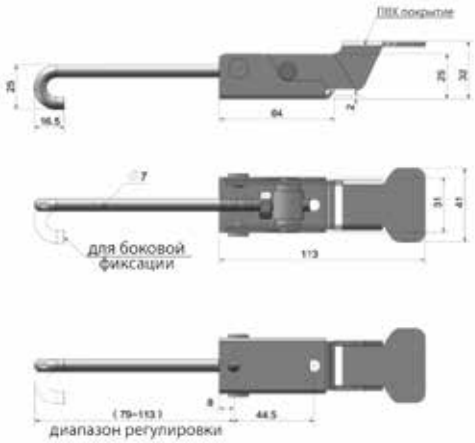

Защелка 703 WS-T

Защелка с фиксирующим винтом, усиленная.

Применение:
упаковочный ящик, механическое оборудование, инструментальный ящик, инженерные машины, шкаф для инвентаря и т.п.

Поставляется в комплекте с фиксатором **F25**.

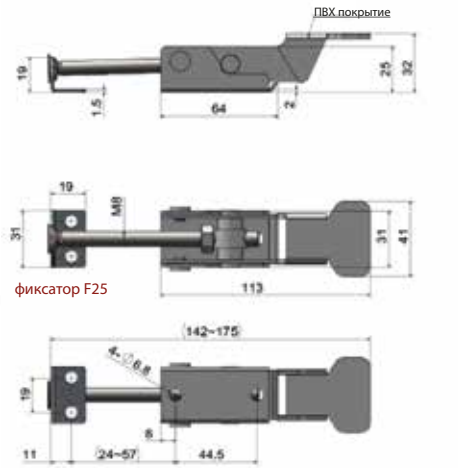

Защелка 703/90-T

Защелка вертикальная регулируемая.

Применение:
строительная техника, морозильная камера, духовой шкаф и т.п.

Поставляется в комплекте с фиксатором **F26**.

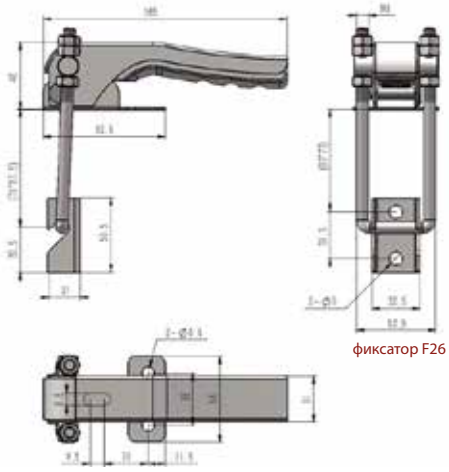

Технические характеристики

Модель	Длина, мм	Материал	Вес,г	Фиксирующая нагрузка, Н	Предельная нагрузка, Н	Фиксаторы
703 HS-T	184-218	цинк/нерж	227/212.76	85	5500	без фиксатора
703 WS-T	142-175	цинк/нерж	256/240	85	5500	F25
703/90-T	118-132	цинк/нерж	458.7/430	150	6000	F26

Защелка 801 CF-T

Сверхмощная регулируемая защелка
с самоблокирующимся устройством
с пружинным возвратом.

Применение:
инженерное и медицинское оборудование,
транспортные средства,
инженерные машины и т.п

Поставляется в комплекте с фиксатором **F27**.

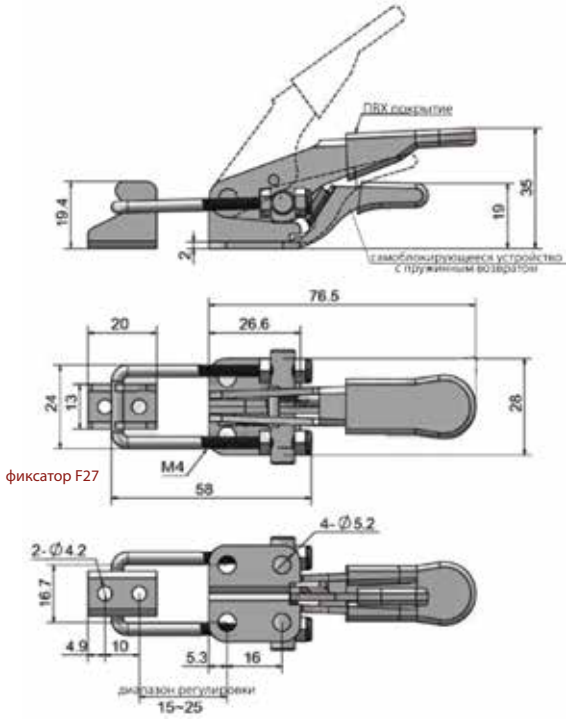

Защелка 802 CF-T

Сверхмощная регулируемая защелка
с самоблокирующимся устройством
с пружинным возвратом.

Применение:
инженерное и медицинское оборудование,
транспортные средства,
санитарная тележка и т.п

Поставляется в комплекте с фиксатором **F28**.

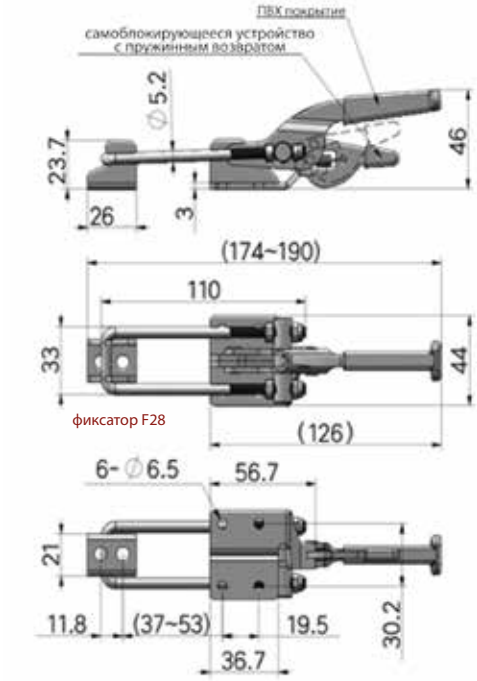

Технические характеристики

Модель	Длина, мм	Материал	Вес,г	Фиксирующая нагрузка, Н	Предельная нагрузка, Н	Фиксаторы
801 CF-T	98-108	цинк/нерж	82.5/83	100	7000	F27
802 CF-T	162-178	цинк/нерж	223/223	220	10000	F28

Защелка 801 С-Т

Сверхмощная
регулируемая защелка.

Применение:
инженерное и медицинское оборудование, транспортные средства, инженерные машины и т.п.

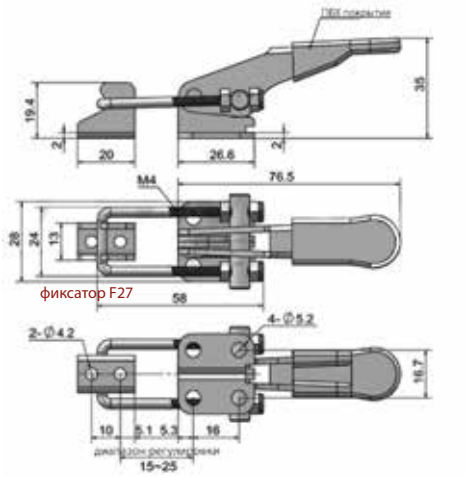

Поставляется в комплекте с фиксатором **F27**.

Защелка 802 С-Т

Сверхмощная
регулируемая защелка.

Применение:
инженерное и медицинское оборудование, транспортные средства, санитарная тележка и т.п

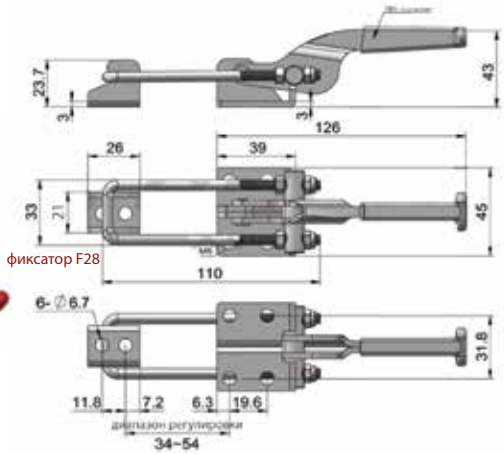

Поставляется в комплекте с фиксатором **F28**.

Защелка 803 С-Т

Сверхмощная
регулируемая защелка.

Применение:
инженерное и медицинское оборудование, транспортные средства, инженерные машины и т.п.

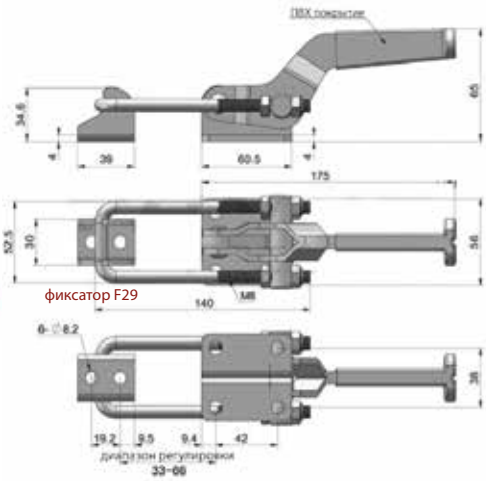

Поставляется в комплекте с фиксатором **F29**.

Технические характеристики

Модель	Длина, мм	Материал	Вес,г	Фиксирующая нагрузка, Н	Предельная нагрузка, Н	Фиксаторы
801 С-Т	98-108	цинк/нерж	77.5/76.5	100	8000	F27
802 С-Т	157-173	цинк/нерж	232/235	250	10000	F28
803 С-Т	222-254	цинк/нерж	658/654.5	580	15000	F29

Защелка 801/90 C-T, 802/90 C-T, 803/90 C-T

Сверхмощная защелка
с угловой фиксацией.

Применение:
инженерное и медицинское оборудование, транспортные средства, инженерные машины и т.п.

Поставляется в комплекте с фиксатором.

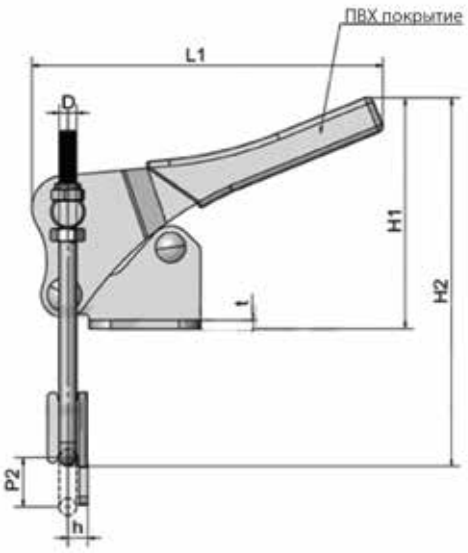

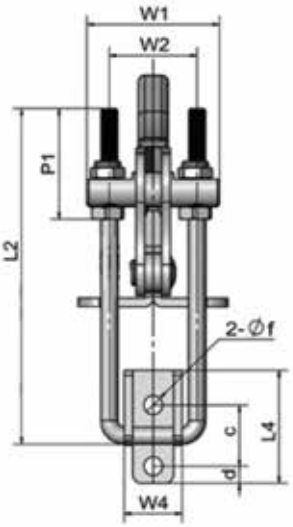

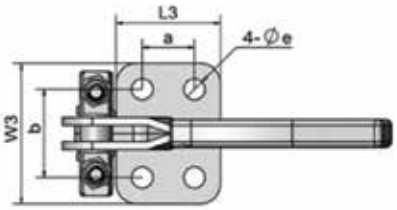

Модель	L1	L2	L3	L4	W1	W2	W3	h	H1	H2	t	D	P1	P2	a	b	c	d	e	f
801/90 C-T	79	83	26	25.5	31	20	35	4.2	55	88	2	M5	27	11	13	22	14	4	5.2	4.2
802/90 C-T	120	129	33.5	38	40	28	39	8.5	74	135	3	M6	43	22	19	22.5	20.5	7	6.8	5.4
803/90 C-T	130	140	48	53.5	59	44	51	12.5	85	140	4	M8	54	26	31.5	35.5	27	8.2	8.4	8.4

Технические характеристики

Модель	Материал	Вес,г	Фиксирующая нагрузка, Н	Предельная нагрузка, Н	Фиксаторы
801/90 C-T	цинк/нерж	104/97.5	100	7000	F32
802/90 C-T	цинк/нерж	293/274.7	250	10000	F33
803/90 C-T	цинк/нерж	587/550	490	20000	F34

Зажим 401 V-T

Зажим вертикальный.

Применение:
приспособления для сборки и сварки, для любых приспособлений, где необходима фиксация материала и т.п.

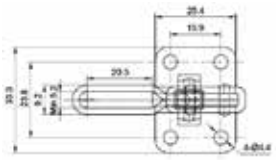

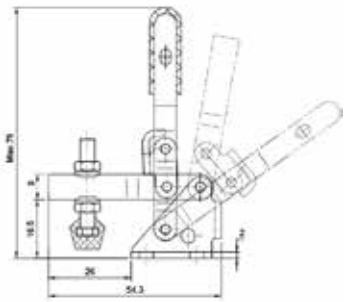

Зажим 402 V-T

Зажим вертикальный.

Применение:
приспособления для сборки и сварки, для любых приспособлений, где необходима фиксация материала и т.п.

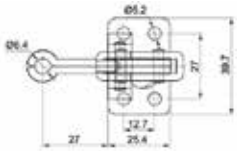

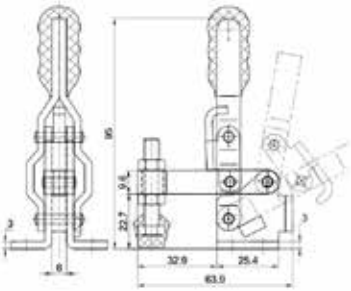

Зажим 403 H-T

Зажим горизонтальный.

Применение:
приспособления для сборки и сварки, для любых приспособлений, где необходима фиксация материала и т.п.

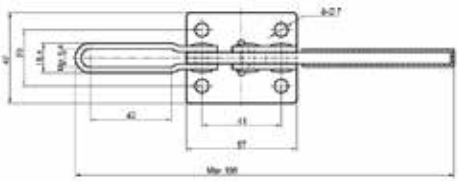

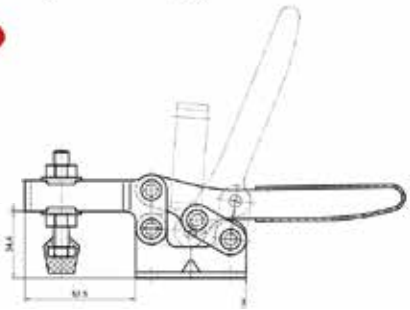

Технические характеристики

Модель	Материал	Вес, г	Фиксирующая нагрузка, кгс	Угол открытия прижима, °	Угол открытия ручки, °
401 V-T	цинк/нерж	64/60	50	100	56
402 V-T	цинк/нерж	200/190	91	100	60
403 H-T	цинк/нерж	340/318	280	85	58

Ручка-защелка 501 HL-T

Ручка-защелка для ящика.

Применение:
медицинское, судовое, транспортное и пищевое оборудование, инструментальный ящик, ЗИП и т. п.

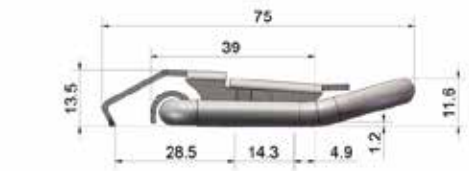

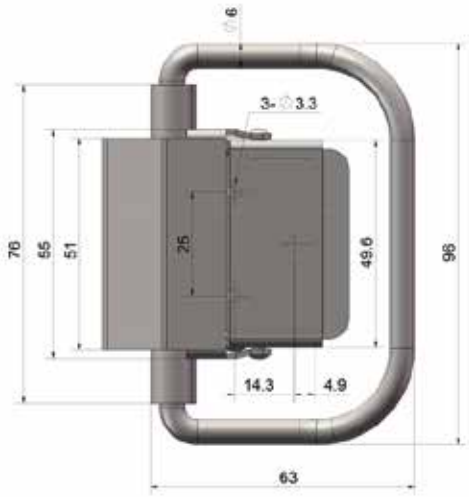

Ручка-защелка 502 HL-T

Ручка-защелка для ящика.

Применение:
медицинское, судовое, транспортное и пищевое оборудование, инструментальный ящик, ЗИП и т. п.

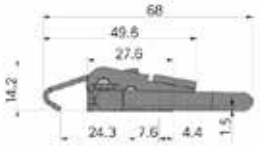

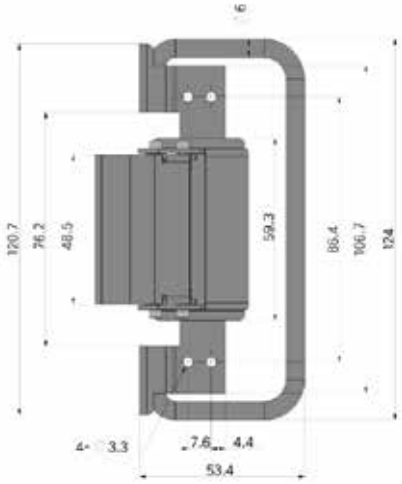

Технические характеристики

Модель	Длина, мм	Ширина, мм	Материал	Вес,г	Фиксирующая нагрузка, Н	Предельная нагрузка, Н
501 HL-T	96	75	цинк/нерж	69/65	500	2000
502 HL-T	124	68	цинк/нерж	96/90	500	1500

Ручка 503 L-T

Ручка для ящика.

Применение:
машинное оборудование, ЗИП, упаковочный ящик, авиационное оборудование и т. п.

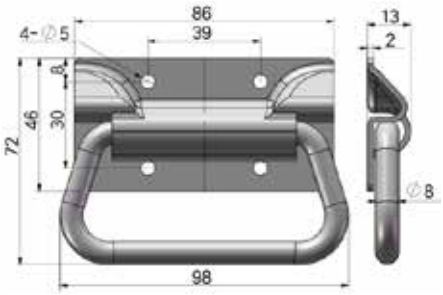

Ручка 504 L-T

Ручка для ящика.

Применение:
машинное оборудование, ЗИП, упаковочный ящик, авиационное оборудование и т. п.

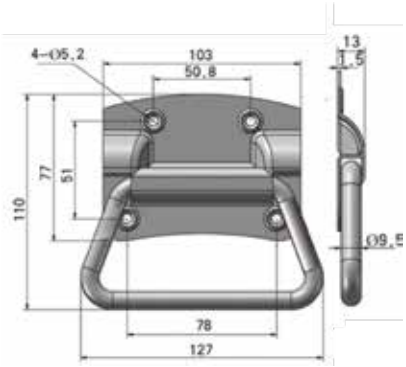

Ручка 505 L-T

Ручка для ящика.

Применение:
машинное оборудование, ЗИП, упаковочный ящик, авиационное оборудование и т. п.

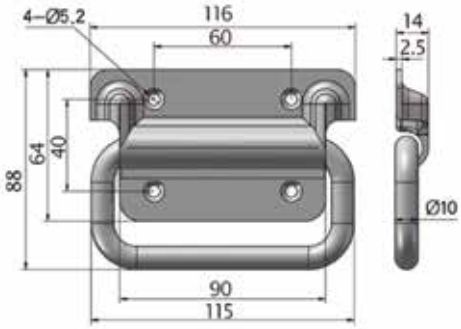

Ручка 506 L-T

Ручка для ящика.

Применение:
машинное оборудование, ЗИП, упаковочный ящик, авиационное оборудование и т. п.

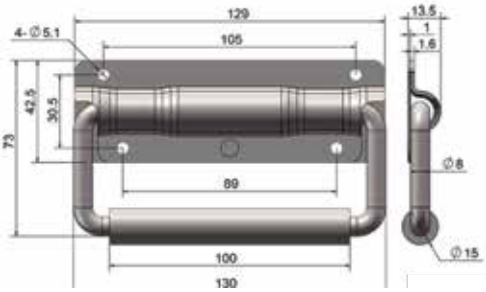

Серия петель 601 C-T

Петля с прямыми углами.

Применение:
распределительные устройства, генераторы и станки.

Изготовлена из цинкового сплава с помощью литья под давлением.

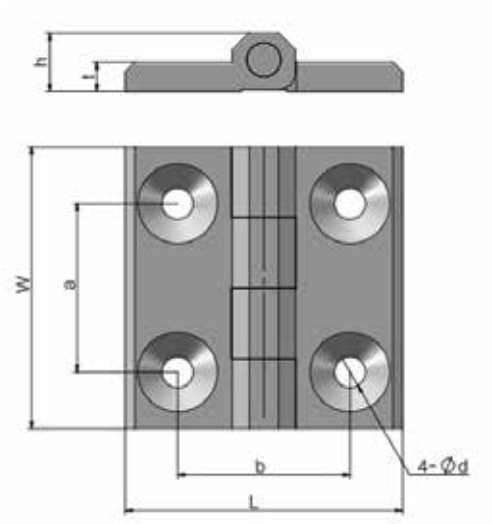

Поставляется в трех исполнениях:
- стальная оцинкованная
- стальная окрашенная в черный цвет
- нержавеющая сталь

Модель	a	b	W	d	L	h	t
601-1 C-T	25	25	40	5.3	40	9	5
601-2 C-T	30	30	50	6.3	50	11	6
601-3 C-T	36	36	60	6.3	60	12	6
601-4 C-T	36	36	60	8.4	60	14	8

Петля 602 S-T

Петля торцевая с косыми углами.

Применение:
судовое оборудование, транспортные средства, коммуникационное или измерительное оборудование и т.п.

Изготовлена из листовой стали с помощью штамповки.

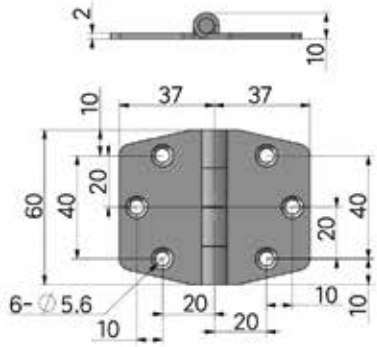

Технические характеристики

Модель	Длина, мм	Материал	Вес,г	Примечание
601-2 C-T	40	цинк/нерж	41/52	небольшая нагрузка
601-2 C-T	50	цинк/нерж	76/98	небольшая нагрузка
601-3 C-T	60	цинк/нерж	111/148	небольшая нагрузка
601-4 C-T	60	цинк/нерж	134/182	небольшая нагрузка
602 S-T	74	цинк/нерж	73/73	небольшая нагрузка

Петля 603 S-T

Петля закругленная.

Применение:
корпус прибора, распределительный шкаф, корпус информационного оборудования и т.п.

Изготовлена из листовой стали с помощью штамповки.

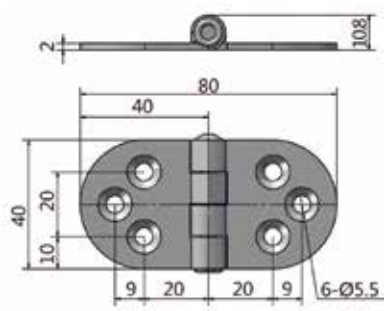

Петля 604 S-T

Петля закругленная, усиленная.

Применение:
корпус прибора, распределительный шкаф, корпус информационного оборудования и т.п.

Изготовлена из листовой стали с помощью штамповки.

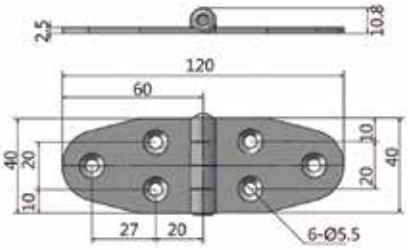

Петля 611 C-T

Петля сундучная усиленная.

Применение:
борты тележки или транспортного средства, навесные панели, двери специализированных шкафов и т. п.

Изготовлена прецизионным литьем.

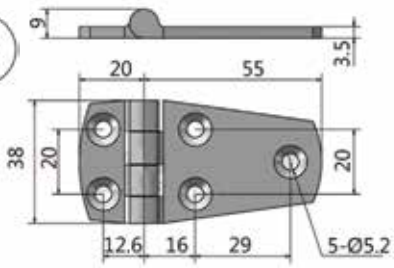

Петля 612 S-T

Петля сундучная усиленная.

Применение:
пожарные машины, специально оборудованные транспортные средства, оборудование для водного транспорта и т.п.

Изготовлена из листовой стали с помощью штамповки.

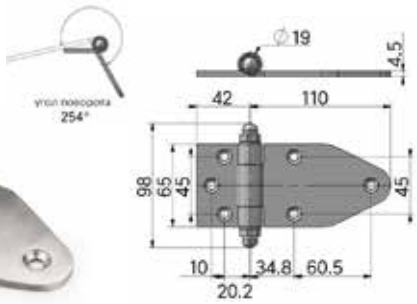

Технические характеристики

Модель	Длина, мм	Материал	Вес,г	Примечание
603 S-T	80	цинк/нерж	67/67	небольшая нагрузка
604 S-T	120	цинк/нерж	408/408	большая нагрузка
611 C-T	75	цинк/нерж	73/73	большая нагрузка
612 S-T	152	цинк/нерж	408/408	большая нагрузка

Другие направления компании

Технологические тележки, тара и другое передвижное оборудование

На протяжении 20-ти лет компания «ТИСО» разрабатывает и производит тележки, технологическую тару и складское оборудование для промышленных предприятий, складских комплексов, коммунальных хозяйств и предприятий торговли. Компания ориентируется как на производство серийных изделий, так и на разработку и изготовление конструкций по эскизам и техническому заданию заказчика.

Стандартные тележки и тележки малых серий

Стальные сварные тележки стандартных размеров для транспортировки различных грузов с различными вариантами установки колесной базы.

- платформенные тележки
- двухколесные тележки
- ярусные тележки
- медицинские тележки

Технологические тележки и палеты

Специализированные стальные тележки или палеты для складирования или транспортировки деталей, частей, заготовок изделий по территории предприятия и цеха.

- технологическая тара
- для передвижения в сцепке
- технологические палеты

Перронная техника

Стальные крупногабаритные транспортировочные тележки для перемещения багажа и грузов по территории аэропортов, вокзалов, складов в составе поезда тележек.

- багажные/грузовые тележки
- контейнерные тележки
- палетные тележки

Специальные разработки

Уникальные тележки и конструкции, предназначенные для разных сфер деятельности, разработанные специалистами компании.

- тележка-самокат
- тележка стеллажная
- тележка-накопитель
- тележка кузовная

Электрические тележки, буксиры и тягачи

Электрические тележки и буксиры для различных отраслей промышленности, включая логистику, строительство, розничную торговлю, супермаркеты, аэропорты, больницы и многое другое.

- электрические буксиры
- платформенные электротележки
- электротележки с местом для водителя

Конструкции по ТЗ заказчика

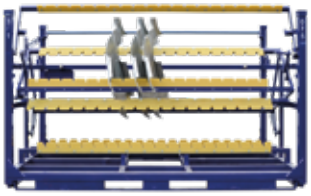

Тележки и передвижные конструкции для различных сфер применения, разработанные на основании технической информации, предоставленной заказчиком.

- по эскизам
- по чертежам
- по техническому заданию

Трансформируемые конструкции

Специализированные мобильные трансформируемые тележки, созданные под конкретные интралогистические задачи.

Малые краны с приводом

Малые гидравлические краны для подъема и перемещения грузов весом до 500 кг в условиях ограниченного пространства.

Модульные системы

Производственно-складские модульные системы – составные конструкции из различных модулей и вспомогательных элементов, которые позволяют собрать, организовать, изменить или модифицировать пространство под любые нужды.

Системы на основе трубчатых профилей со множеством разнообразных соединительных элементов, аксессуаров и фитингов – идеальный способ реализовать принципы бережливого производства (Lean-технологий), а в частности Каракури Кайдзен и Системы 5S.

Преимущества:

- Рост производительности
- Неограниченные возможности решений
- Оптимизация площадей
- Улучшение эргономики
- Снижение затрат на модернизацию
- Быстрый переход на новые модели изделий
- Соблюдение норм охраны труда
- Автоматизация процессов

Применение модульных систем – путь к повышению эффективности производства

Модульная конструкция (на примере гравитационного стеллажа)

Элементы сборной модульной конструкции

Примеры применения:

- Конвейерные линии и сборочное производство
- Гравитационные стеллажи
- Стеллажи для хранения
- Модульные тележки и передвижное оборудование
- Рабочие места
- Быстровозводимые каркасы и конструкции
- Сценические системы
- Выставочные стенды, стенды с экранами и многое другое

Модульные системы предоставляют неограниченные возможности в создании индивидуальных и эргономичных рабочих мест, систем хранения, поточных производственных линий, а также их модернизации в процессе производства.

Другие направления компании

Литье изделий из полиуретана и восстановление колес

Полиуретан является современным материалом, используемым во многих отраслях промышленности. Отличительными особенностями полиуретана являются высочайшие показатели грузоподъемности, эластичности и износоустойчивости, устойчивость к порезам и их разрастанию, низкая остаточная деформация, стойкость ко многим агрессивным средам.

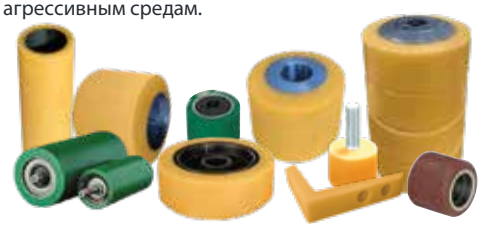

Изделия на заказ

Наше производство

- применяет опыт и технологии ведущих немецких компаний
- оснащено высокопроизводительным европейским оборудованием для литья изделий из полиуретана высокого качества
- имеет отлаженную цепочку поставок качественного сырья для непрерывного процесса производства
- располагает проверенными рецептурами полиуретана, позволяющими получать изделия различной твердости, цветов и технических свойств
- выполняет заказы по литью полиуретановых изделий любой сложности, а также восстановлению валов и колес, в том числе колес для погрузочной техники

Проставки, отбойники и демпферы

Технические пластины

Подложки и разграничители

Футеровка труб и роликов

Восстановление колес

Применение современных технологий и материалов позволяет получить изделие, не уступающее по качеству новому, и улучшить получаемое покрытие по своим физико-механическим параметрам по желанию заказчика.

Производственная компания «ТИСО» предлагает полиуретановые покрытия широкого диапазона твердости (от 65 до 96 Shore A) и различных цветов для колес Ø до 1 м.

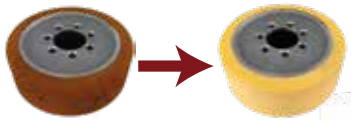

До **После**

Преимущества восстановления

- значительная экономия средств
- минимальные сроки выполнения работ
- возможность повысить эксплуатационные характеристики

Гарантии качества

- исключительная однородность покрытия
- высокий уровень адгезии основания с полиуретановым покрытием
- высокая износоустойчивость полиуретанового покрытия
- отсутствие риска отслоения полиуретанового покрытия в течение длительного времени

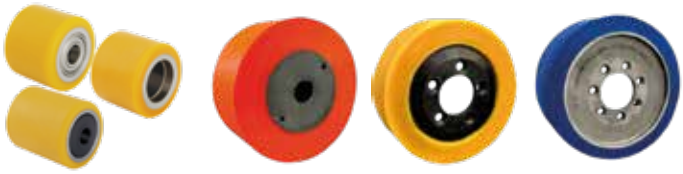

Колеса и ролики

Имея опыт применения колес и роликов в производстве технологического и складского оборудования, компания «ТИСО» на базе собственного производства наладила изготовление высококачественных промышленных колес и роликов по немецким технологиям.

Характеристики:
- диаметр от 20 мм до 1000 мм
- грузоподъемность от 15 кг до 50 000 кг

Материалы колес:
сталь, чугун, алюминий, полиамид, полиуретан

Цельнолитые шины из полиуретана для погрузчиков

Бандажные шины

Колеса из полиамида

Колеса и шины для погрузчиков и спецтехники

Колеса с ребордой

Колеса с полиуретановым контактным слоем

Анти-краш ролики

Конвейерные ролики

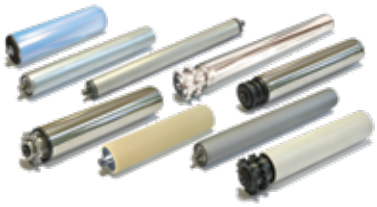

- **Ролики гравитационные**
- **Ролики приводные**
- **Ролики конические**

Компания «ТИСО» производит гравитационные и приводные конвейерные ролики, приводные и неприводные рольганги, роликовые транспортеры, системы автоматической подачи и сортировки изделий для различных отраслей промышленности: горнодобывающей, обрабатывающей, пищевой, полиграфической, фармацевтической и других.

Преимущества роликов «ТИСО»: немецкая технология, качество и надежность, низкие цены, срок поставки от 3-х дней, любые партии и размеры.

Рольганги и системы подачи «ТИСО»

Автоматизированные системы с применением конвейерных роликов «ТИСО» широко используются в современных логистических комплексах, на автоматизированных участках производства, в интралогистических схемах различных сортировочных центров, аэропортах и во многих других высокотехнологичных отраслях.

Рольганги гравитационные

Приводные конвейерные системы

Роликовые дорожки

Компания «ТИСО» предлагает серийные изделия на основе конвейерных роликов, а также разрабатывает и производит конвейерные системы на основе ТЗ, эскизов или чертежей заказчика.

ТИСО
тележки и складское оборудование

info@pk-tiso.ru
pk-tiso.ru

Производитель оставляет за собой право, без предварительного уведомления, вносить изменения в изделие, которые не ухудшают его технические характеристики, а являются результатом работ по усовершенствованию его конструкции или технологии производства.

ТИСО
тележки и складское оборудование

Москва
+7 (495) 108-75-92

Санкт-Петербург
+7 (812) 336-90-95

- Москва
- Екатеринбург
- Краснодар
- Калининград
- Санкт-Петербург
- Нижний Новгород
- Челябинск
- Астана
- Тольятти
- Новосибирск
- Казань
- Минск

pk-tiso.ru